OPEN HOUSE TOP 100 SCHEDA TECNICA

La TOP 100 rappresenta una vera innovazione nel design delle strutture per esterni, grazie al suo sistema esclusivo che rivoluziona il tradizionale concetto di copertura. A differenza delle pergole standard, in cui il telo si ripiega nella parte inferiore, il nostro sistema avanzato consente l'impacchettamento del telo nella parte superiore delle guide, offrendo una soluzione più elegante e funzionale. Questo innovativo sistema non solo garantisce una gestione ottimale dello spazio, ma permette anche un aspetto più pulito e ordinato quando la pergola è chiusa. L'impacchettamento nella parte superiore riduce l'ingombro visivo, lasciando libero il passaggio sotto la struttura e aumentando la sensazione di spazio aperto.

Realizzata interamente con profili in alluminio verniciato, la pergola è progettata per l'installazione a parete e offre diverse opzioni per le coperture: PVC Opatex e PVC Sattler. Il sistema di movimentazione è gestito da un motore elettronico radiocomandato, che consente l'apertura del telo a impacchettamento fino a raggiungere la massima tensione per garantire una copertura sempre perfetta. Il telo di copertura è unico per garantire comfort, funzionalità e una tenuta ottimale contro l'acqua. Per migliorare ulteriormente la protezione, è possibile installare il tettino di protezione rullo/motore.

Inclinazione minima richiesta per un corretto funzionamento: 7%

Le nostre pergole sono realizzate con tubi avvolgitori e accessori in alluminio, garantendo robustezza e durata nel tempo.
Nota: Di serie, il telo viene fornito non assemblato

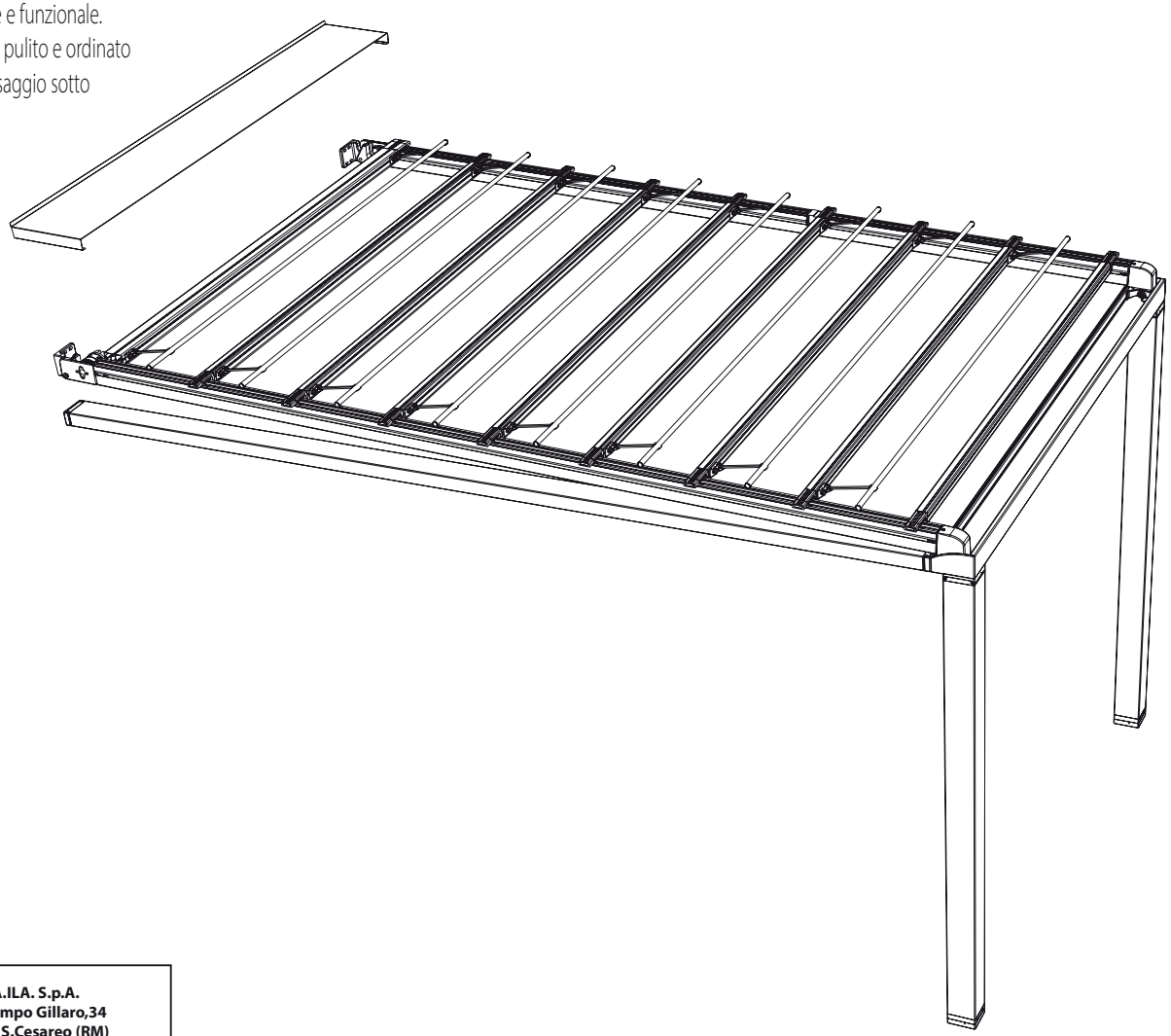

DIMENSIONI MASSIME		
	LARGHEZZA	SPORGENZA
1 Modulo	500	600
2 Moduli	1000	600
3 Moduli	1500	600

CE

VA.ILA. S.p.A.
Via Campo Gillaro,34
00030 S.Cesareo (RM)

Larghezza Cm 500 Sporgenza Cm 600
Resistenza al vento EN 13561:2015 Classe tecnica 5
Resistenza sacche d'acqua EN 1933 Classe tecnica 2
Alimentazione 220v-50 Hz
Potenza assorbita 115-255 W
UNI EN 1932:2013
DIRETTIVA 205/2011

OPEN HOUSE TOP 100 INGOMBRI TENDA IMPACCHETTATA SCHEDA TECNICA

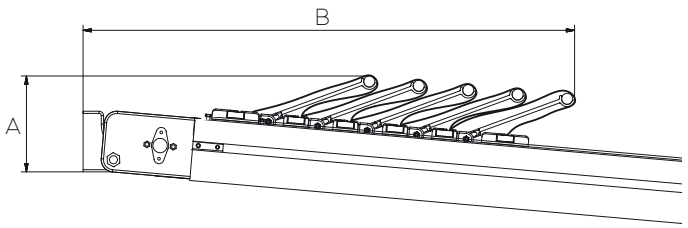

SP	A* CM	B* CM	P =
150	22	45	4
200	22	54	5
250	22	63	6
300	22	72	7
350	22	81	8
400	22	90	9
450	22	99	10
500	22	108	11
550	22	117	12
600	22	126	13

*VALORI INDICATIVI

SP SPORGENZA
A INGOMBRO TELO IN ALTEZZA (variabile secondo inclinazione)
B INGOMBRO TELO IN SPORGENZA
P NUMERO PROFILI PORTATESSUTO (COMPRESO TERMINALE)

La distanza tra i portatessuti non è mai superiore a cm. 60

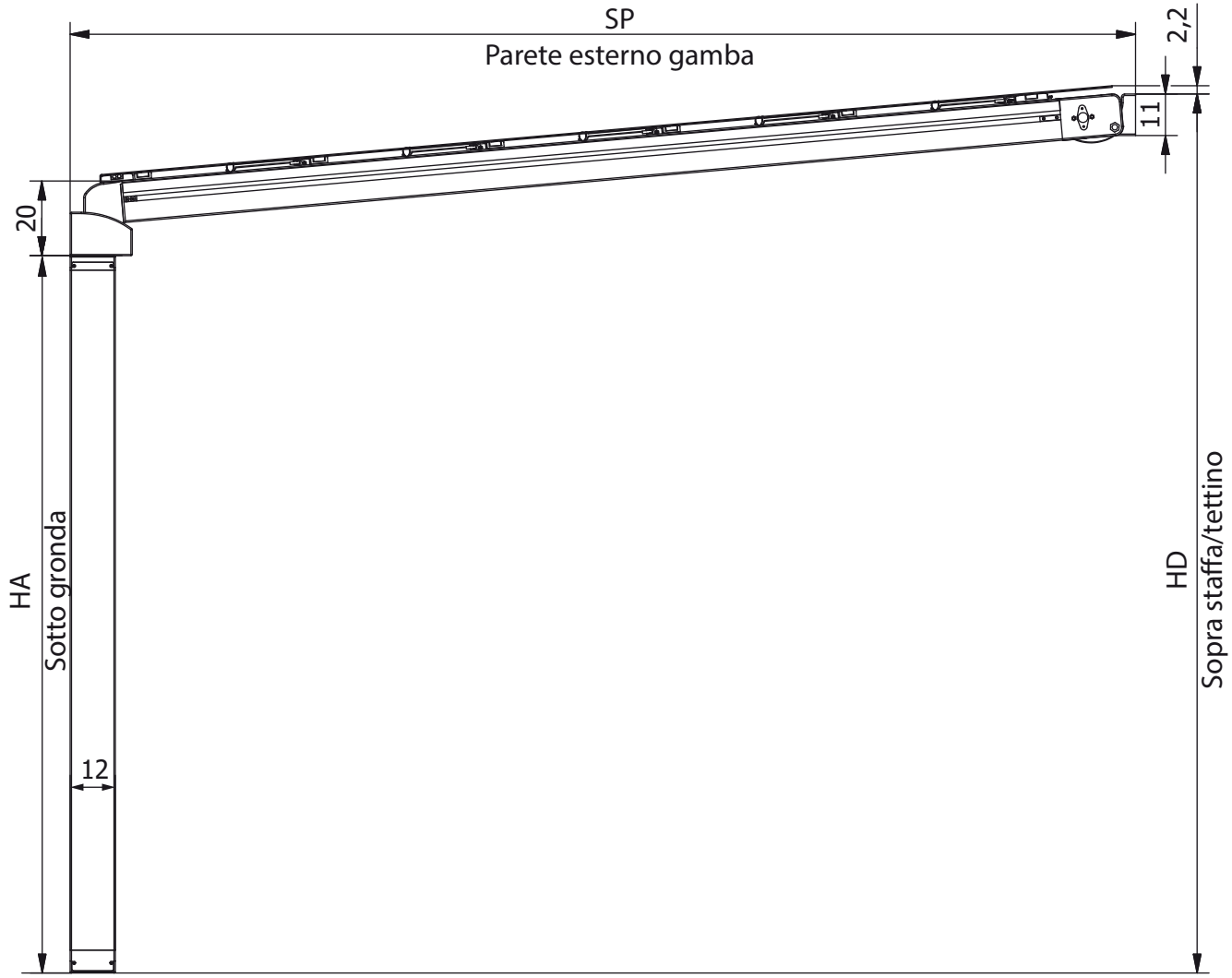

HA: Altezza avanti intesa sotto Gronda
HD: Altezza dietro intesa sopra staffe (nel caso fosse presente il tettino intesa sopra tettino)
SP: Sporgenza intesa da parete a esterno gamba
L: Larghezza intesa come larghezza portatessuto

OPEN HOUSE TOP 100 INGOMBRI

SCHEDA TECNICA

STAFFA UNIVERSALE
Ingombri e interasse fori

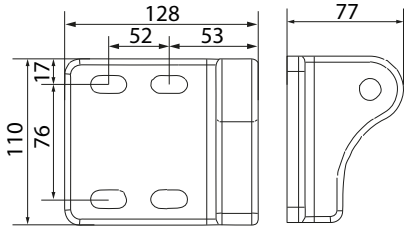

GUIDE E PORTATESSUTO

Profilo alzatelo

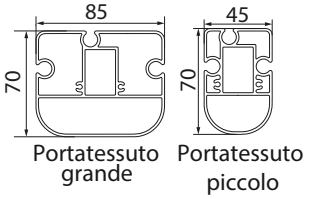

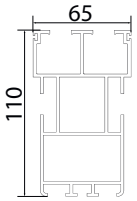

PROFILO GRONDA AUTOPORTANTE

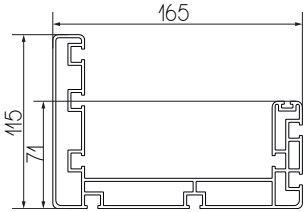

TRAVERSA TETTINO

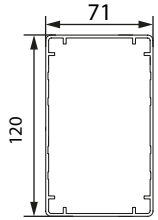

Innesto traversa

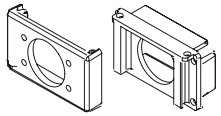

PROFILO GAMBA

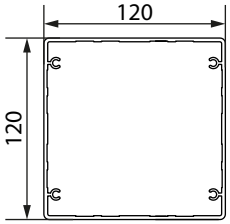

Innesto gamba

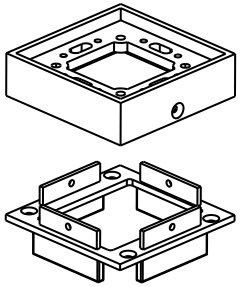

Piede con scarico acqua integrato

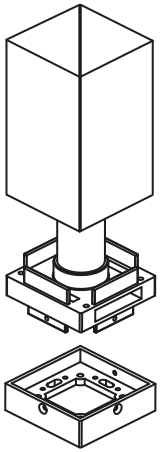

Piede

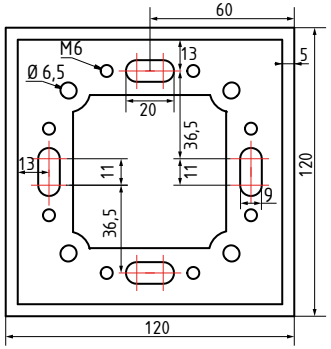

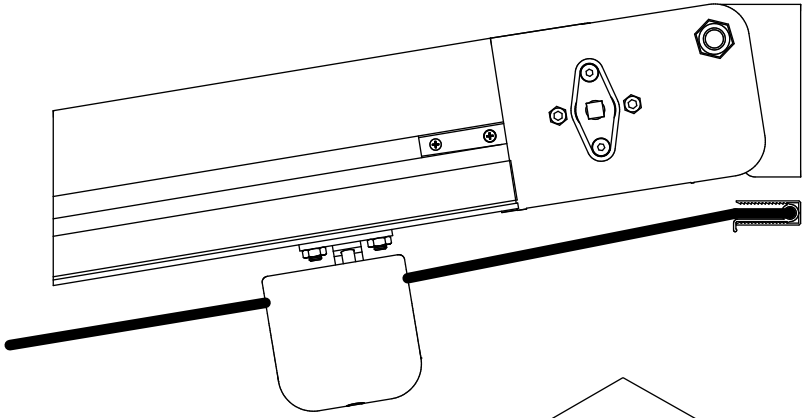

Braccetto alzatelo

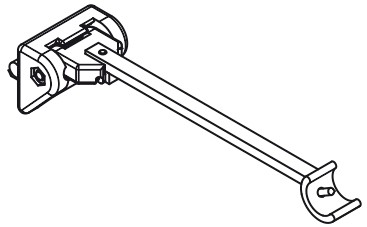

Tendicinghia posizionato all'interno del puntale

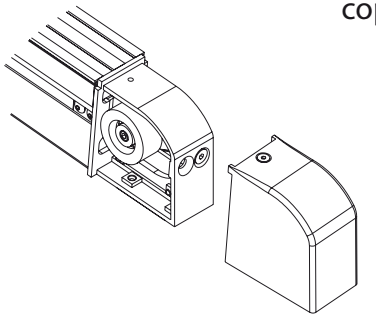

Nuovo sistema tenditelo coprimotore

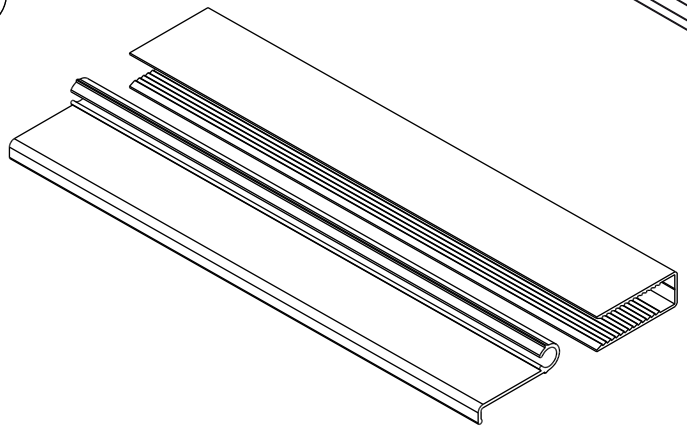

OPEN HOUSE TOP 100 ESPLOSO

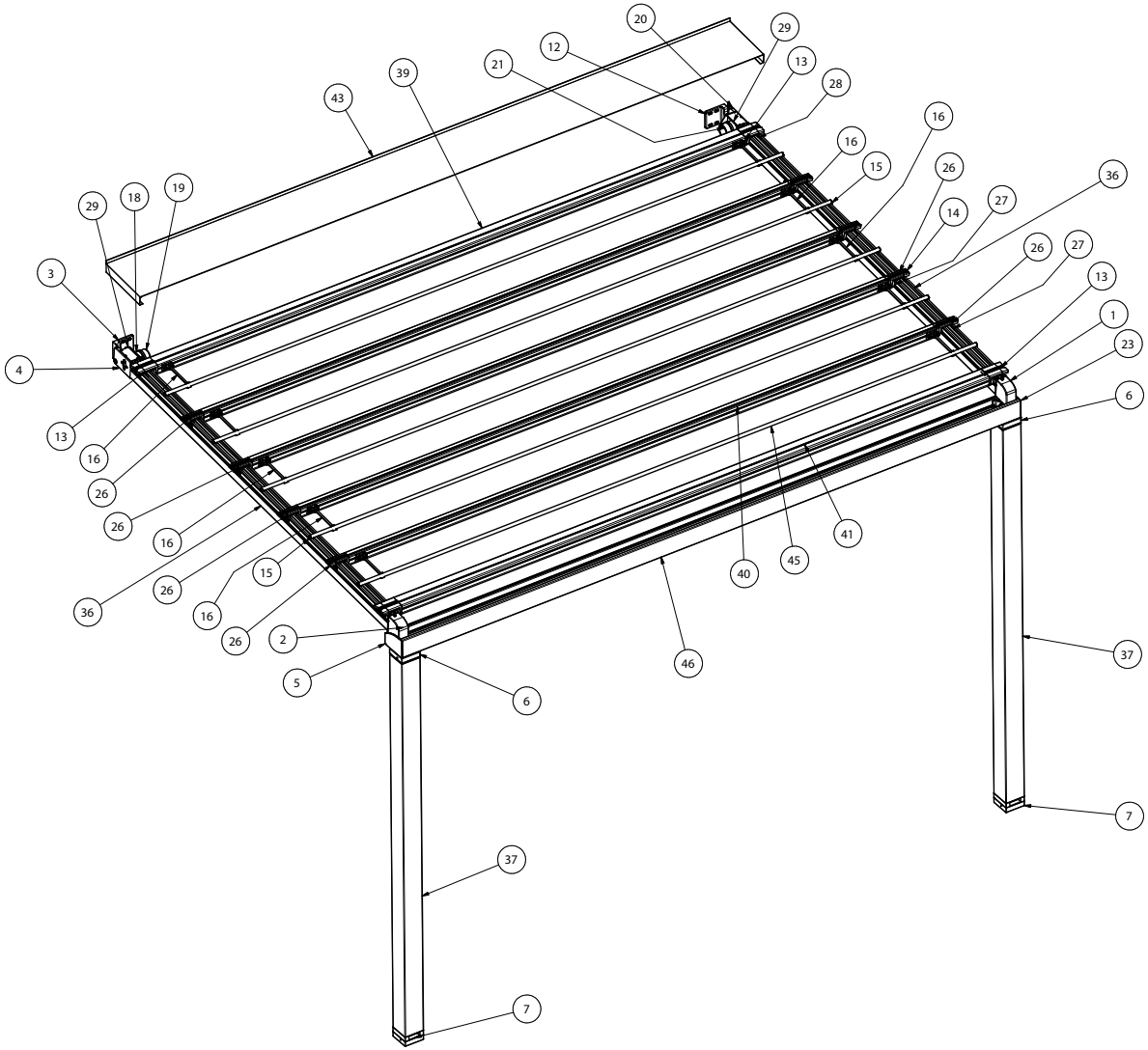

ELENCO PARTI			
ELEMENTO	QTÀ	NUMERO PARTE	DESCRIZIONE
1	1	TTOPK-002DX	KIT PUNTALE TOP DX
2	1	TTOPK-002SX	KIT PUNTALE TOP SX
3	1	V.OPEN-128	STAFFA PS S110 DX
4	1	V.OPEN-125	INSERTO GUIDA POSTERIORE S110 DX
5	1	V.OPEN-181	TAPPO GRONDA AUTOPORTANTE SX
6	2	V.OPEN-224	ASSIEME INSERTO GAMBA 120 - ATTACCO GRONDA
7	2	V.OPEN-223	ASSIEME PIEDE 120
8	2	V.MILA-008	TAPPINO KIT MILANO
9	1	V.TTOP-020	TAPPO PORTATESSUTO PICCOLO CEN TOP
10	1	V.TTOP-018	ASSIEME CARRELLO TOP CENTRALE
11	1	V.TTOP-021	PRIMO CARRELLO PORTATESSUTO TOP CEN
12	1	V.OPEN-129	STAFFA PS S110 SX
13	4	V.TTOP-010	TAPPO PORTATESSUTO GRANDE TOP
14	11	V.TTOP-014	TAPPO OGIVE
15	10	V.TTOP-025	TAPPO FRANGIVENTO TOP
16	10	V.TTOP-027	SISTEMA SOLLEVAMENTO FRANGIVENTO TOP
17	2	V.TTOP-029	TAPPO PROFILO SPAZZOLINO
18	1	V.OPEN-165	PULEGGIA LATO PERNO TONDO FEMMINA E095
19	1	V.OPEN-166	PULEGGIA LATO PERNO TONDO MASCHIO E095
20	1	V.OPEN-124	INSERTO GUIDA POSTERIORE S110 SX
21	1	V.E095-005	PULEGGIA LATO MOTORE E095
22	2	V.SUPE-016	APPOGGIO IN GRONDA SUPERIOR
23	1	V.OPEN-180	TAPPO GRONDA AUTOPORTANTE DX
24	2	V.TTOP-023	TIRACINGHIA TOP LATERALE
25	2	V.OPEN-177	GINOCCHIO PICCOLO
26	10	V.TTOP-013	TAPPO PORTATESSUTO PICCOLO TOP
27	10	V.TTOP-011	ASSIEME CARRELLO TOP LATERALE
28	2	V.TTOP-009	PRIMO CARRELLO PORTATESSUTO TOP LAT
29	2	V.OPEN-153	COPERCHIETTO S110 DX
30	1	V.TTOP-015	TIRACINGHIA TOP CENTRALE
31	1	V.TTOP-022	TAPPO PORTATESSUTO GRANDE CEN TOP
32	2	SELJKLEDM	
33	2	SELJKLEDF	
34	2	SMCDADO0605A	DADO M6 UNI 5588 ZN
35	2	SMCTESA0630A	VITE TE TF 6x30 UNI 5739 ZN
36	2	GUIDA TOP	GUIDA-S110
37	2	GAMBA 120 TOP	GAMBA P90 FISSA
38	1	TELO TOP 2	
39	1	PORTA TESSUTO GRANDE TOP	
40	5	PORTA TESSUTO TOP	PORTA TESSUTO PICCOLO NUOVA PERGOLA 2MT
41	1	PORTA TESSUTO GRANDE TOP -2	
42	1	TIMPANI S110 new	
43	1	tettino top standard	
44	1	TUBO AVV TOP	250PROFILO AVVOLGITORE PERGOLA
45	5	tubo cannetta	
46	1	CANALA PORTANTE TOP	
47	1	SPAZZOLINO	
48	1	TELO LASCO	
49	5	SPESSORE LED	